材料：ALSi9Cu3,国内接近牌号ZL106铝合金
表面：无
数量：年使用量69万
净重：655.6g

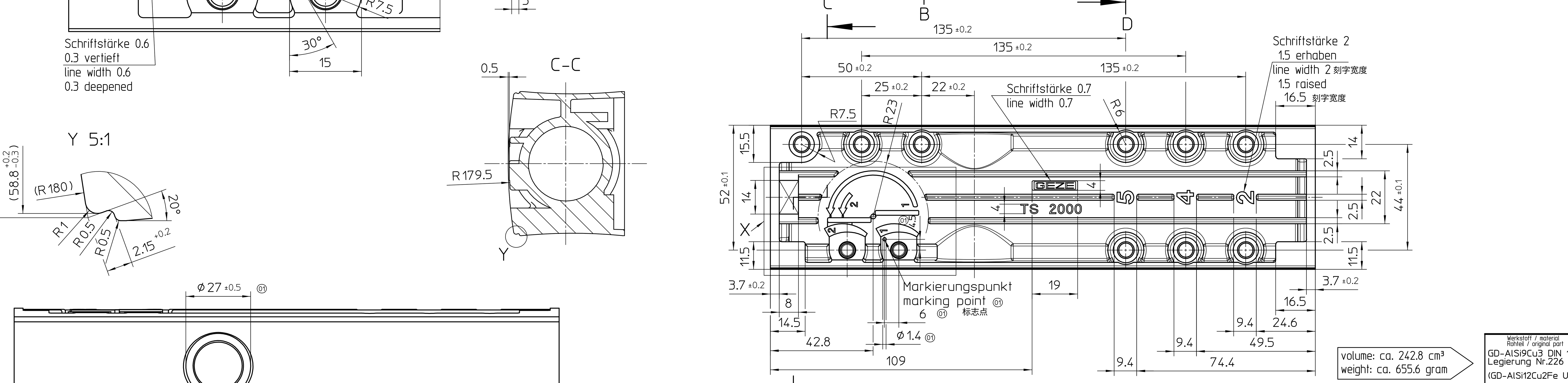

Symbol und Längsrippen auf gleicher Höhe R179.5
Schrift und GEZE-Logo 0.3 erhaben
Schriftstärke ohne Angabe=0.5
symbol and horizontal ribs on level R179.5
lettering and GEZE-logo 0.3 raised 刻字凸起高度
line width not reported= 0.5 未注刻字宽度

Beurteilung der Gussqualität (Porosität) nach
GEZE Standard AA QS 02
rating of cast iron quality (porosity) according
to GEZE guideline AA QS 02

Auswerfer (im Außenbereich gratfrei)
ejector mark (free of burs on the exterior surface)

Nicht bemaßte Radien R1
Nicht bemaßte Formschräge 1°30'
radiuses without dimension R1
draughts of the mold without dimension 1°30'

Im Radiusbereich (R180) gratfrei
Im Radiusbereich (R179.5) gratfrei
in range of radius (R180) free of burs
in range of radius (R179.5) free of burs

Ecken und Kanten am Symbol Rmin 0.5
Ecken und Kanten an Rippen Rmax 0.8
rough edges at symbol Rmin 0.5
rough edges at ribs Rmax 0.8

Gusstoleranz nach DIN 1688 Bl.4 GTA 13/5
tolerances of casting see DIN 1688 Bl. 4 GTA 13/5

EMPB = Erstmusterprüfbericht /First sample test report

DIN ISO 2768-1 -m Längenmaße / linear dimensions Rundungen / curves				
Grenzabmaße für Nennmaßbereiche [mm] Permissible deviations for basic size range [mm]				
<6	6-30	30-120	120-400	400-1000
±0,1	±0,2	±0,3	±0,5	±0,8

DIN ISO 2768-1 -m Winkelmaße / angular dimensions			
Grenzabmaße für Länge des kürzeren Schenkels [mm] Permissible deviations concerning length of shorter side of angle [mm]			
<10	10-50	50-120	120-400
±1°	±0°30'	±0°20'	±0°10'

Ra (µm)	16	10	2	0,25
Rt (µm)	40	25	6,3	1

Mittenabweichung/Symmetrietoleranz für Maße ohne Toleranzangabe center deviation/symmetry tolerance for dimensions without individual indication				
Grenzabmaße für Nennmaßbereiche [mm] Permissible deviations for basic size range [mm]				
<6	6-30	30-120	120-400	400-1000
±0,05	±0,1	±0,15	±0,25	±0,4

Werkstoff / material
Rohteil / original part
GD-AlSi9Cu3 DIN 1725
Legierung Nr.226
(GD-AlSi12Cu2Fe UNI 5076)

Oberflächenbehandlung / order of surface treatment
Wärmebehandlung / order of heat treatment
Maße ohne Toleranzangabe nach / Dimensions without individual tolerance indication acc.: DIN 1688 Bl.4 GTA 13/5 X

EMPB	Dok.version doc.version	Datum date	Name name	Mitteilungs-Nr. Doc. change no.
	01	03.11.10	tbt8	1322
	00	23.03.10	tbt3	48284

GEZE GmbH
P.O. Box 13 63
71226 Leonberg
Germany
vertraulich / confidential

	Datum / date	Name / name
erstellt / drawn	03.11.10	tbt8
gepr. / checked	23.07.14	tbt1

Ersatz für: / subst. for: 20514-6-0855
Ersetzt durch: / subst. with:

Benennung / designation
GEHAEUSE-ROHLING TAILLIERT
TS2000V/TS2000V-BC

Blatt / von sheet / of: 1/1
Maßstab scale: 1:1
Sprache / language: D
Material-Nr. ID-no.: 127465图号
Zeichnungs-Nr. / document-no.: 20514-6-0861

Diese Zeichnung entspricht dem Entwicklungsstand des Zeichnungsdatums bzw. der letzten Änderungseintragung. Aus der Benützung der Zeichnung können keine Ansprüche, gleich welcher Art, einschließlich Schadenersatzansprüche, abgeleitet und gegen GEZE geltend gemacht werden. Die Zeichnung bleibt unser Eigentum und ist Dritten nur für die Vertragsdauer zur Benutzung überlassen. Sämtliche sich aus der Zeichnung ergebenden Ansprüche stehen ausschließlich GEZE zu. Ohne vorherige Zustimmung von GEZE darf diese Zeichnung weder vervielfältig noch Dritten zugänglich gemacht werden.
This drawing shows the actual state of product development at the date of the drawing or the revision date. No claims or damages in any form can bei made against GEZE as a result of the interpretation of this drawing. This drawing remains the property of GEZE and ist made available to third paries only for the duration of contractural obligations. All rights connected with this drawing remain in possession of GEZE. This drawing may not bei copied of handed over to third parties without the express consent of GEZE.